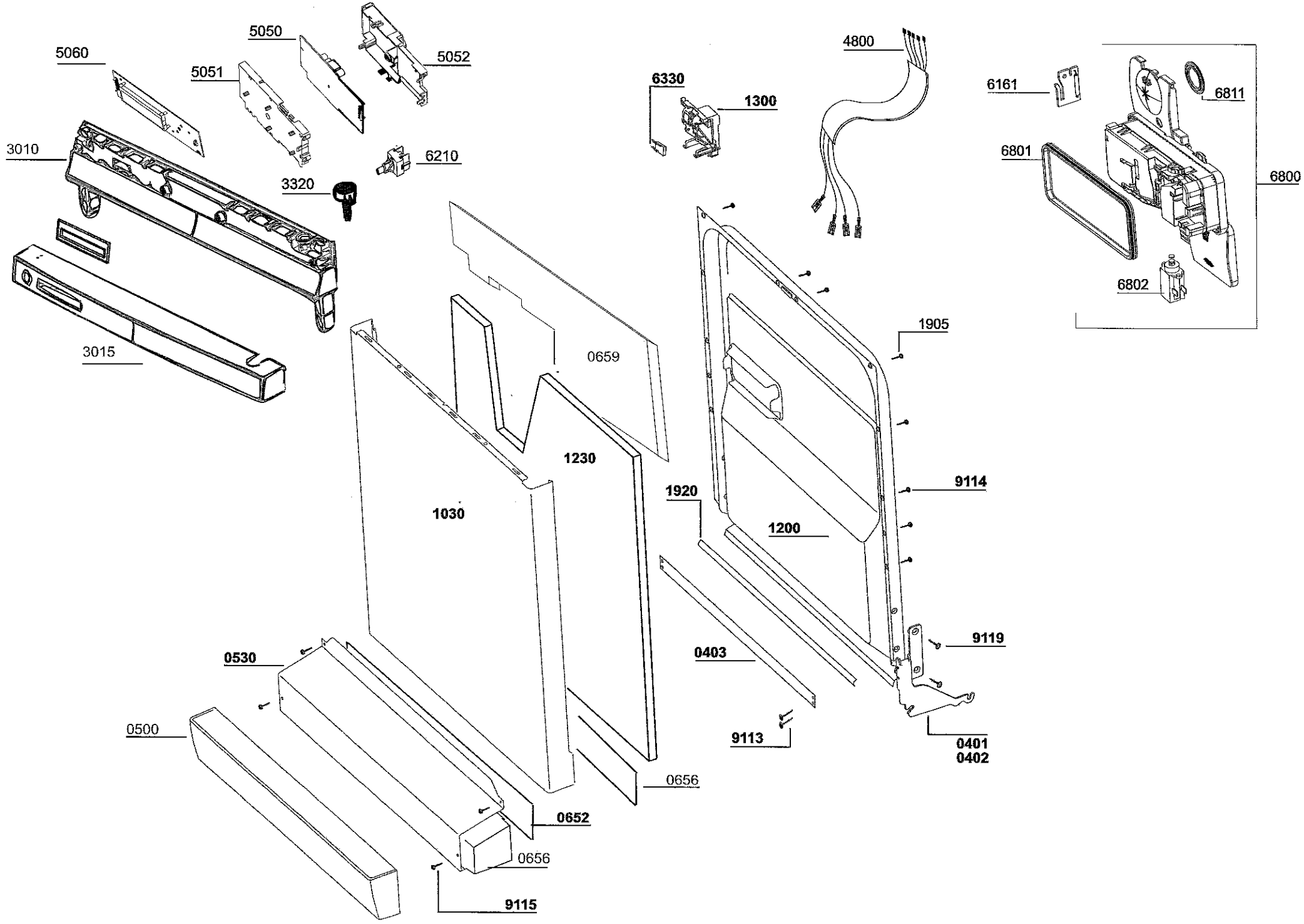
5060
5051
5050
5052
3010
3320
6210
3015
6330
1300
4800
6161
6811
6801
6800
6802
0659
1905
1230
1030
1920
9114
1200
9119
0530
0403
0500
9113
0401
0402
0656
0652
0656
9115

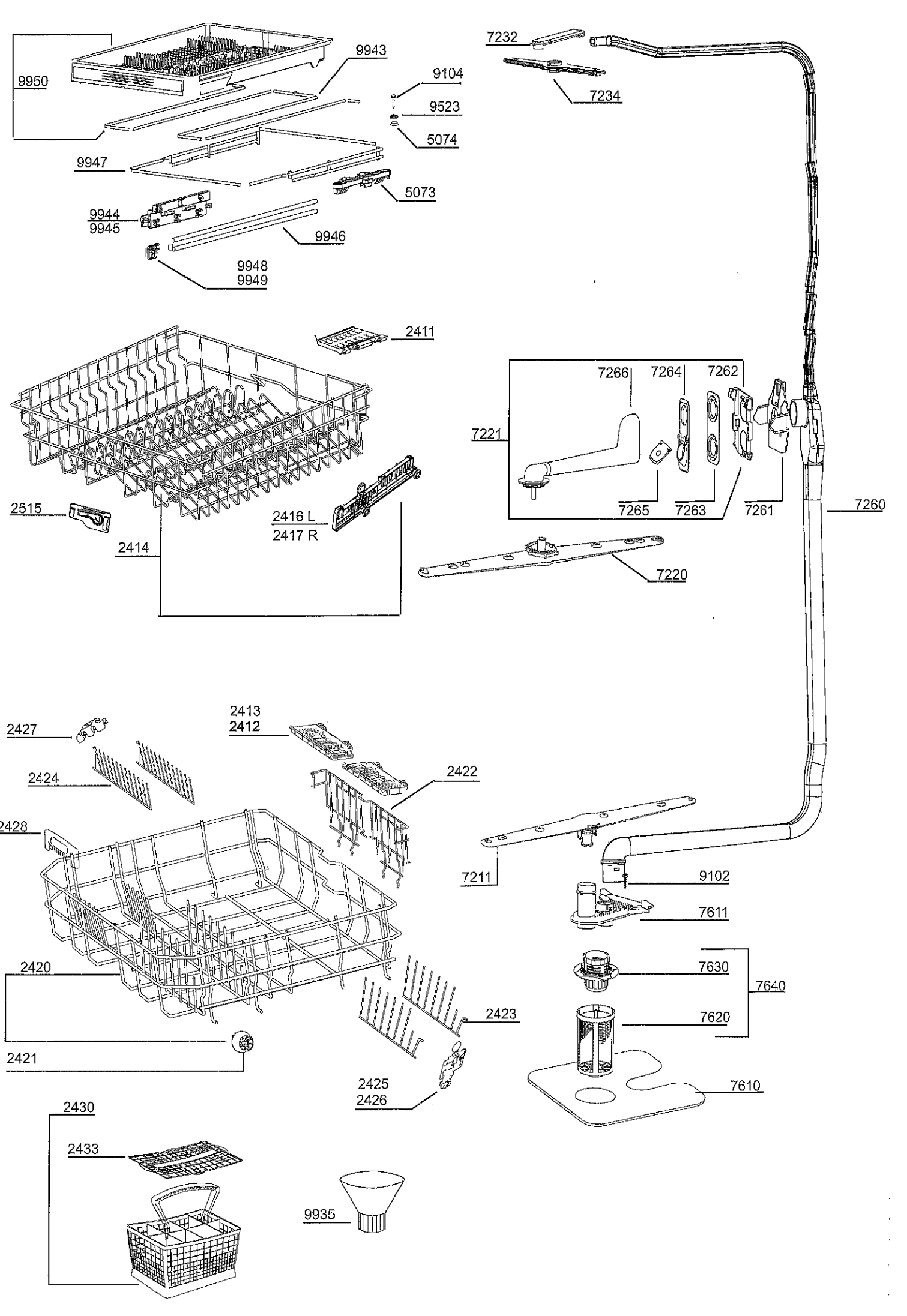
9950
9943
9104
9523
5074
9947
5073
9944
9945
9946
9948
9949
7232
7234
2411
7266
7264
7262
7221
7265
7263
7261
7260
2515
2416 L
2417 R
2414
7220
2427
2413
2412
2424
2422
2428
7211
9102
7611
2420
7630
7640
2423
7620
2421
2425
2426
7610
2430
2433
9935

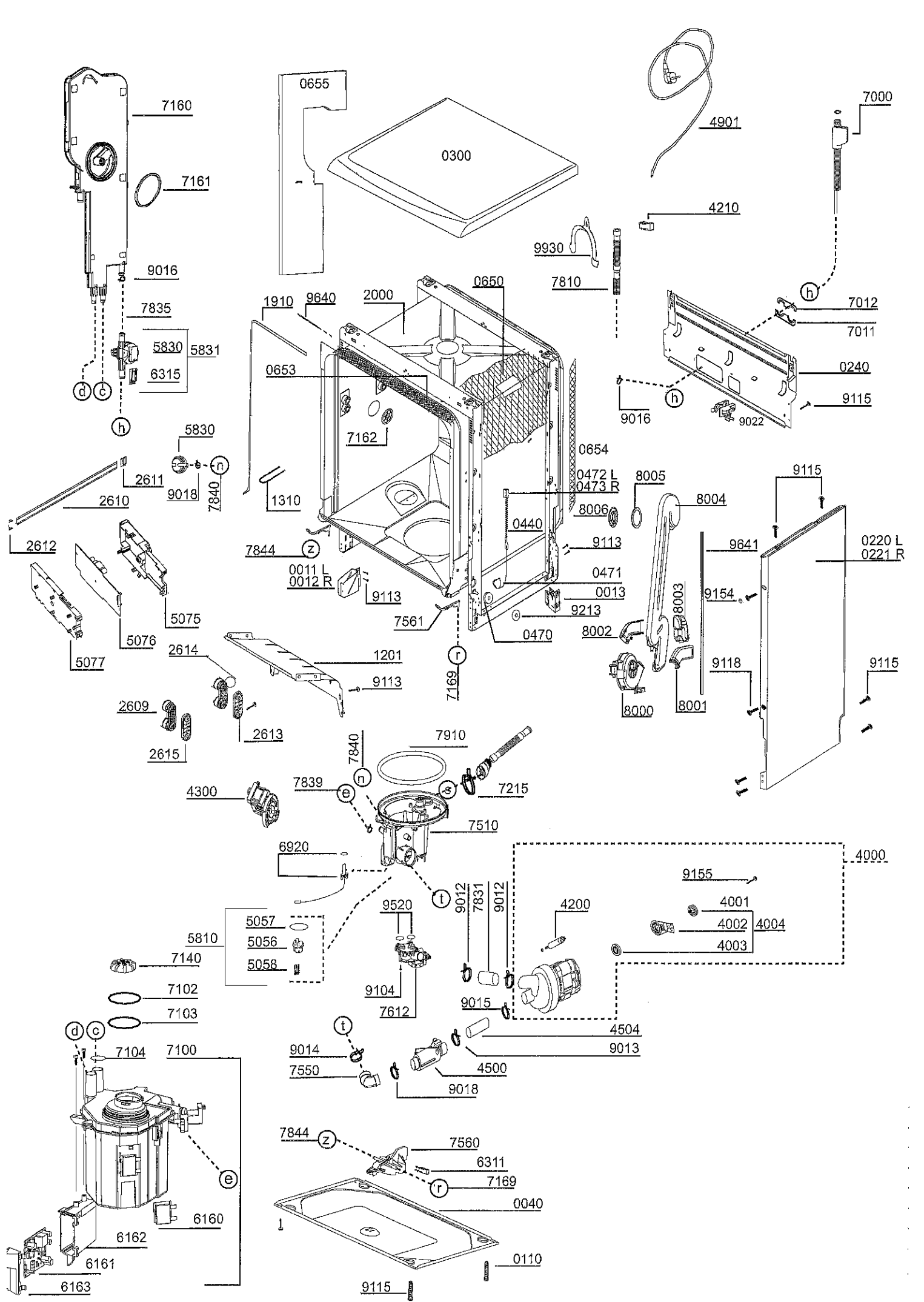
7160
7161
9016
7835
5830
5831
6315
d
c
h
0655
0300
4901
7000
4210
9930
7810
0650
1910
9640
2000
0653
7162
h
7012
7011
0240
9115
9016
9022
5830
n
2611
9018
7840
2610
1310
0654
0472 L
0473 R
8005
8004
8006
0440
9113
9641
9115
0220 L
0221 R
2612
7844
z
0011 L
0012 R
9113
0471
0013
9213
9154
8003
5075
5076
5077
7561
0470
8002
2614
1201
r
7169
9113
9118
9115
2609
2613
2615
8000
8001
7910
7840
n
7839
e
s
7215
4300
7510
6920
4000
9155
t
9012
7831
9012
4200
4001
9520
5057
4002
4004
5810
5056
4003
7140
5058
7102
9104
7612
9015
7103
d
c
t
4504
7104
7100
9014
9013
7550
4500
9018
7844
z
7560
6311
e
r
7169
0040
6160
6162
6161
0110
6163
9115

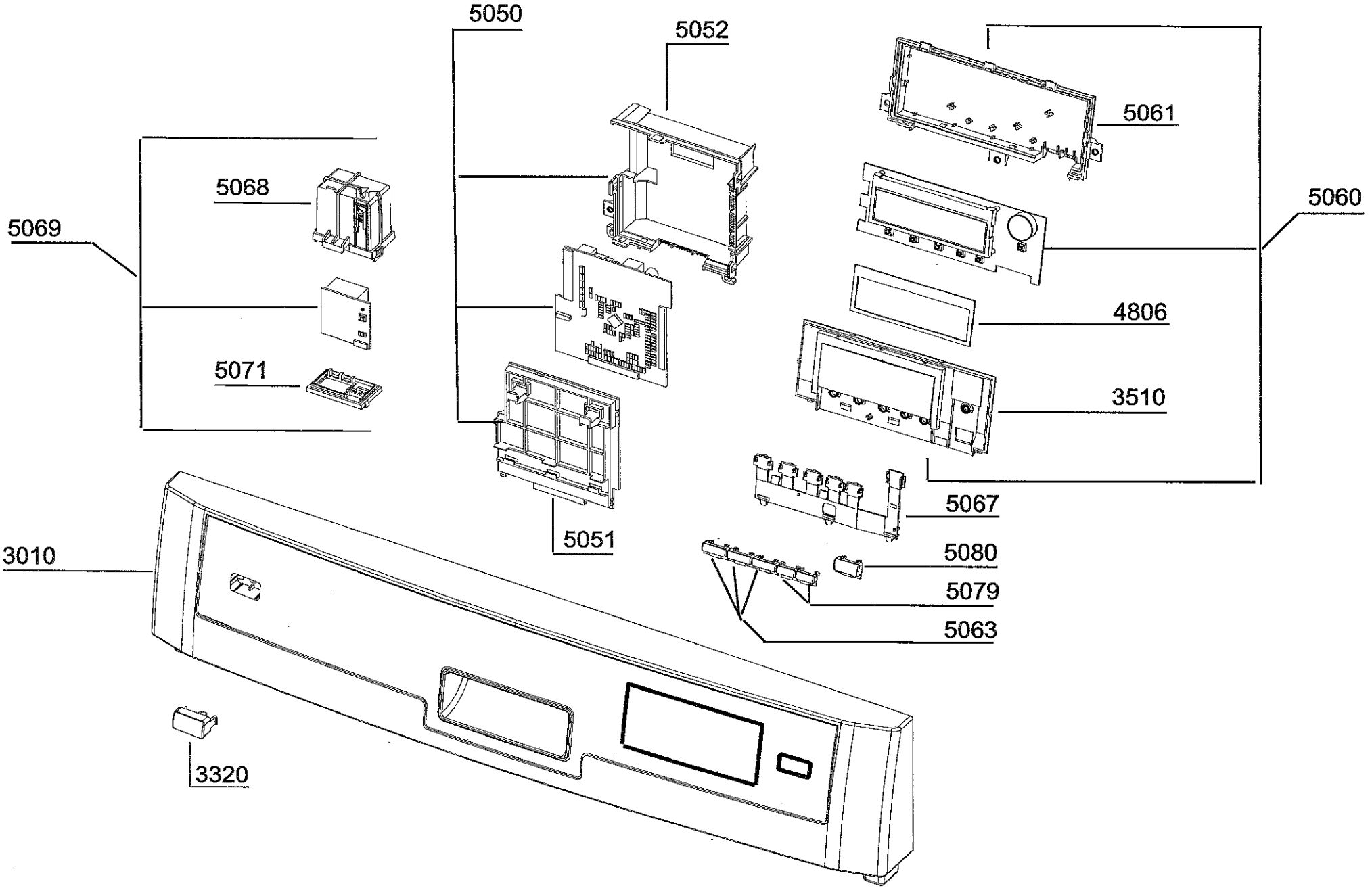
5050
5052
5061
5068
5069
5060
4806
5071
3510
5067
5051
3010
5080
5079
5063
3320